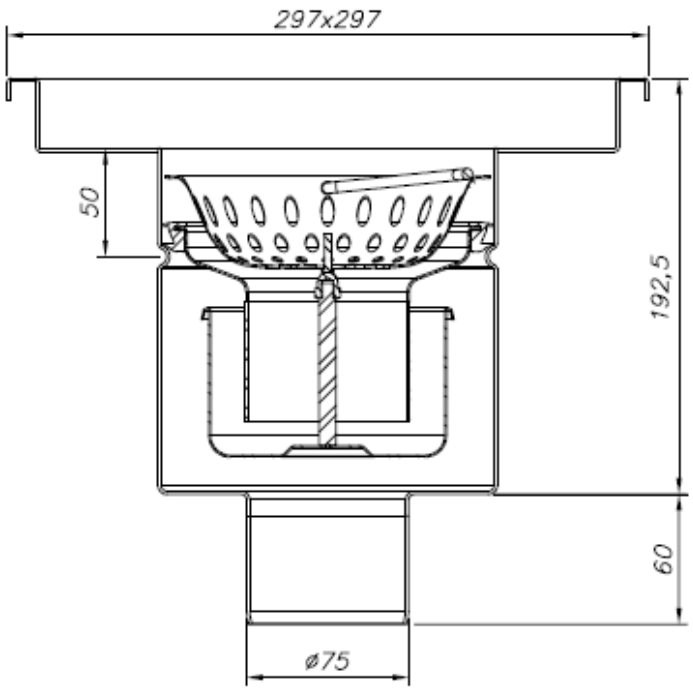
297x297
50
192,5
60
ø75

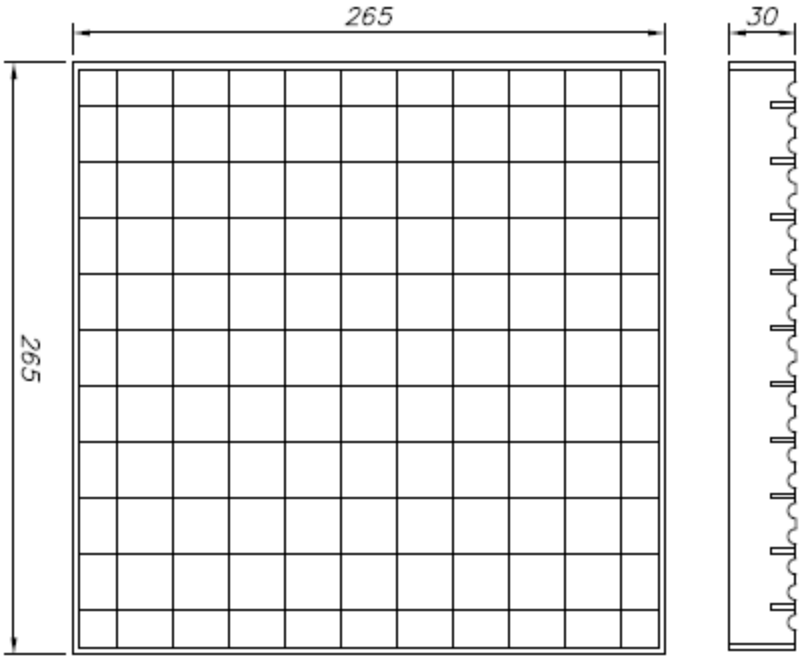
265
30
265