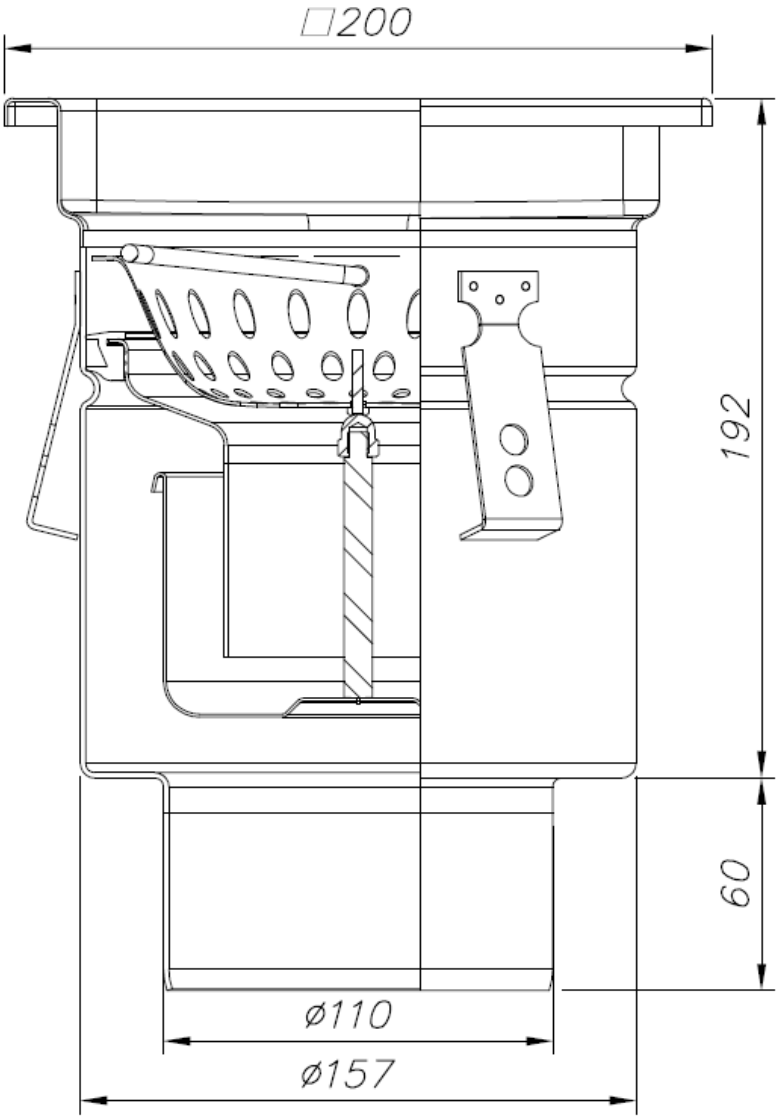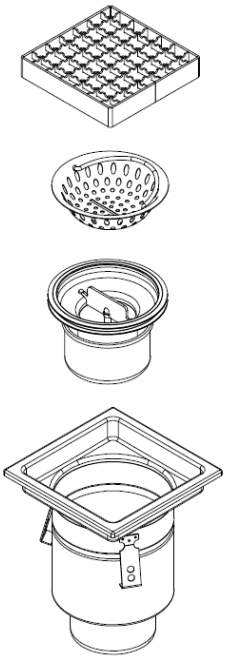ATT INOX DRAIN®